Samsung Wärmeschublade WS100

> Weblink



Modell
Samsung Wärmeschublade WS100

Hersteller-Nr.
NL20T9100WD/UR

Artikel Nr.
500.000.111.00

Geräteart
Wärmeschubladen

Bauart
Euro-Norm 60 cm

VRG
5.56

Preis CHF
957.- I exkl. MwSt

Highlights

- LED Status-Anzeige
- Temperatur stufenlos von 30°C bis 80°C einstellbar
- Gleichmässiges erwärmen
- Warmhalten von Speisen
- Kapazität: Menügeschirr für 6 Personen oder 20 Teller mit Ø28cm
- Tragkraft bis 25kg
- Anti-Rutschauflage
- Teleskop-Auszug
- Grifflose Front - Öffnung durch antippen

Produktbeschreibung

Bauart: **Euro-Norm 60 cm**
GTIN-Nr.: **8806090126208**

Verbrauchsdaten
Energieverbrauch
-warmhalten: **420 W**
Energieverbrauch: **420 W**

Design
Farbe Bedienblende: **Graphitgrau matt**
Material: **Glas**
Rahmen / Material: **-**

Anzeige und Bedienung
Anzeige und Beleuchtung: **LED Statusanzeige, orange**
Bedienung: **Drehknopf (mechanisch)**

Gebrauchseigenschaften
einstellbare Temperatur: **30°C - 80°C**
Steigerungsstufe: **5°C**
Innenraumvolumen: **25,2 l**

Abmessungen
Geräteabmessungen (H x B x T): **140 x 595 x 574 mm**

Leergewicht
Gewicht des Gerätes: **16,3 kg**

Ausstattung
Innenraum: **Edelstahl**
Boden: **Anti-Rutschmatte**
Schublade: **Teleskop-Schiene**
Volumen: **25,2 l**
Anzahl der Einschubebenen: **1**
Beleuchtung / Sichtfenster: **- / -**
Teleskopauszüge: **Ja**
Tragkraft: **bis 25 kg**

Funktionen
Auftauen: **30°C**
Teig gehen lassen: **40°C bis 50°C**
Tassen vorwärmen: **40°C bis 50°C**
Geschirr vorwärmen: **60°C bis 70°C**
Speisen warmhalten: **80°C**

Samsung Wärmeschublade WS100

> Weblink

Beladung
Espresso-Tassen: **max. 80 Stück**
Teller (28 cm): **max. 20 Stück**

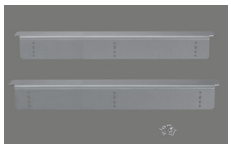
Elektrischer Anschluss
Anschlussspannung: **230 V**
Frequenz: **50 Hz**
Anschlusswert: **0,42 kWh**
Absicherung: **10 A**
Länge Netzanschlussleitung: **1,5 m**
Netzanschlussstecker: **Stecker Typ 12, 10A**

Technische Daten
Breitennorm: **Euro-Norm 60 cm**
Nischenhöhe: **min. 142 mm**
Nischenbreite: **560 - 568 mm**
Nischentiefe: **min. 550 mm**
Gerätebreite in mm: **595 mm**
Gerätehöhe in mm: **140 mm**
Gerätetiefe in mm: **574 mm**

Verpackung
Gewicht, inkl. Verpackung: **18,3 kg**
Verpackungsabmessungen (H x B x T): **250 x 670 x 650 mm**

Zubehör

Optionales Zubehör



> Weblink
500.000.074.00 / CHF 60.-
Auflagewinkel-Set

Passende Artikel



> Weblink
500.000.105.00 / CHF 4016.-
Backofen BO110 Dual Cook Steam



> Weblink
500.000.109.00 / CHF 2996.-
Backofen BO120 Dual Cook

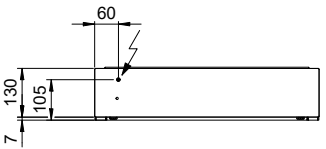


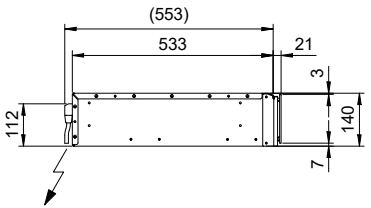
> Weblink
500.000.107.00 / CHF 2996.-
Combi-Steamer CS100 Kompaktgerät

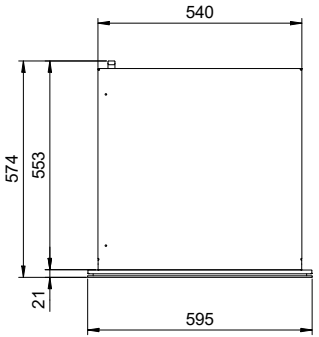
Suter Inox AG
Schachenstrasse 20
CH-5116 Schinznach-Bad
Tel. +41 56 463 63 33
Fax +41 56 463 63 30
E-Mail: suter@suter.ch

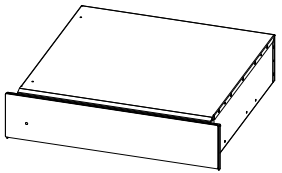
Samsung WS100 - Gerätemasse

SUTER inox technik









Für dieses Dokument und alle angegebenen Organisationsschriften an uns alle Rechte vor Vervielfältigung, Übermittlung an Dritte, Verwertung und sonstiger Nutzung durch uns vorbehalten. Verletzungen werden strafrechtlich verfolgt.

Art.Nr.:	500.000.111	Zeichn.Nr.:	50.02-20.0014.00.00	Index:	00	fes	20.04.2020

Suter Inox AG
Schachenstrasse 20
CH-5116 Schinznach-Bad
Tel. +41 56 463 63 33
Fax +41 56 463 63 30
E-Mail: suter@suter.ch

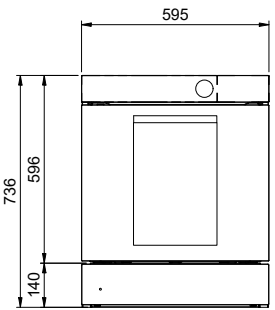
Samsung BO110 / BO210 / BO120 / BO220 und WS100/WS200 - Gerätekombination

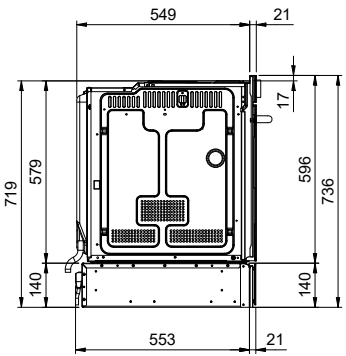
SUTER inox technik

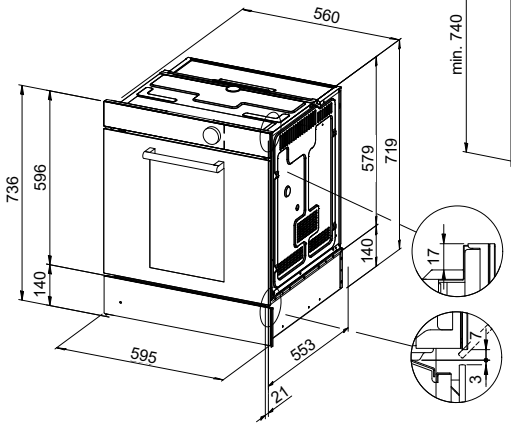
BO110 / BO210 / BO120 / BO220: 230V / 16A, Direktanschluss / Direct wiring / Raccordement électrique / Rollegamento elettrico[1]

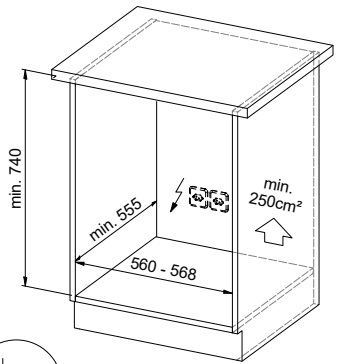
WS100 / WS200: 230V / 10A, T12, 1500mm

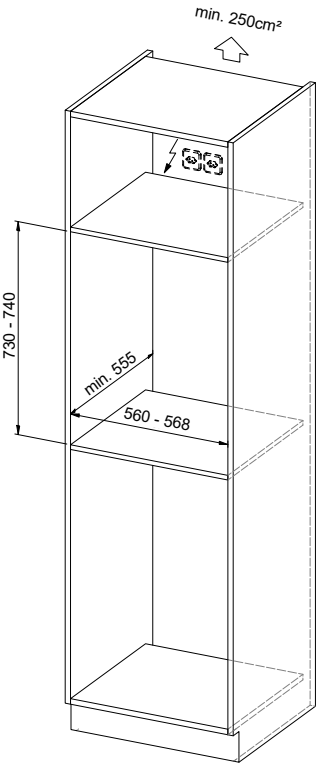
[1] Anschlusskabel Bauseits
Connecting wire on site
Câble de raccordement fourni par le client
Cavo di collegamento fornito da parte cliente











Die Weitergabe sowie Vervielfältigung dieser Unterlage, Verwertung und Mitteilung ihres Inhalts ist nicht gestattet, soweit nicht ausdrücklich zugestanden. Zuwiderhandlungen verpflichten zu Schadenersatz.

Art.Nr.: -	Zeichn.Nr.: 50.02-20.0016.00.05	Index: 00	fes	18.05.2020

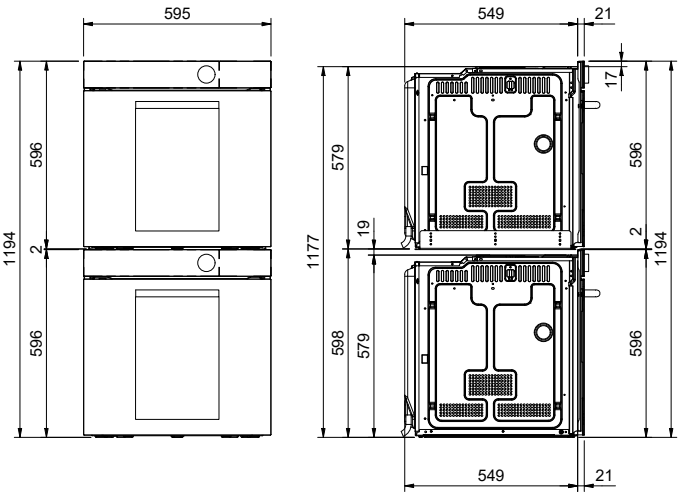
Suter Inox AG
Schachenstrasse 20
CH-5116 Schinznach-Bad
Tel. +41 56 463 63 33
Fax +41 56 463 63 30
E-Mail: suter@suter.ch

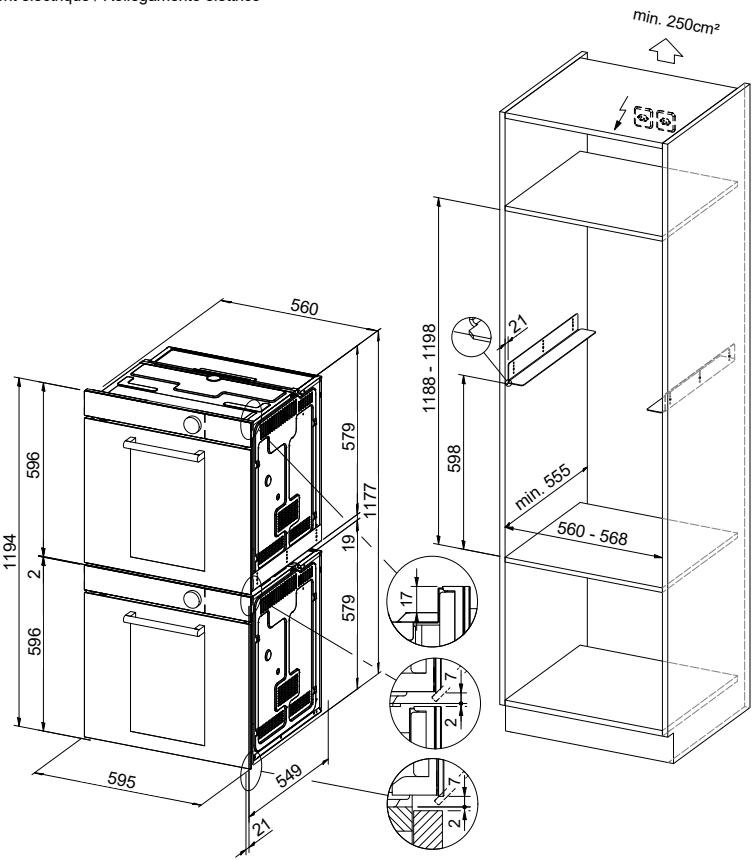
Samsung 2x BO110 / BO210 / BO120 / BO220 - Gerätekombination

SUTER inox technik

BO110 / BO210 / BO120 / BO220: 230V / 16A, Direktanschluss / Direct wiring / Raccordement électrique / Rollegamento elettrico[1]

[1] Anschlusskabel Bauseits
Connecting wire on site
Câble de raccordement fourni par le client
Cavo di collegamento fornito da parte cliente





Für diese Dokumente und alle angegebenen Organisationsmittel an uns als Rechte vor Verwaltungsrechtsgesetz
Alle Rechte vorbehalten. Weitergabe sowie Vervielfältigung dieses Dokuments, Verwertung und Mitteilung seines Inhalts nicht gestattet.

Art.Nr.: -	Zeichn.Nr.: 50.02-20.0016.00.07	Index: 00	fes	18.05.2020

Suter Inox AG
Schachenstrasse 20
CH-5116 Schinznach-Bad
Tel. +41 56 463 63 33
Fax +41 56 463 63 30
E-Mail: suter@suter.ch

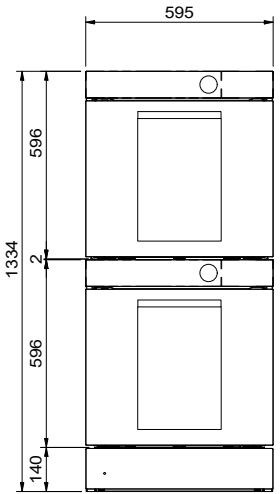
Samsung 2x BO110 / BO210 / BO120 / BO220 und WS100 / WS200 - Gerätekombination

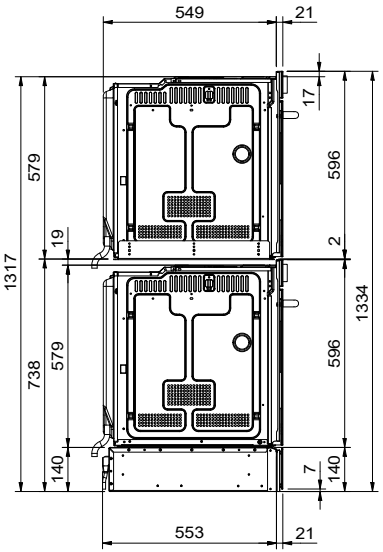
SUTER inox technik

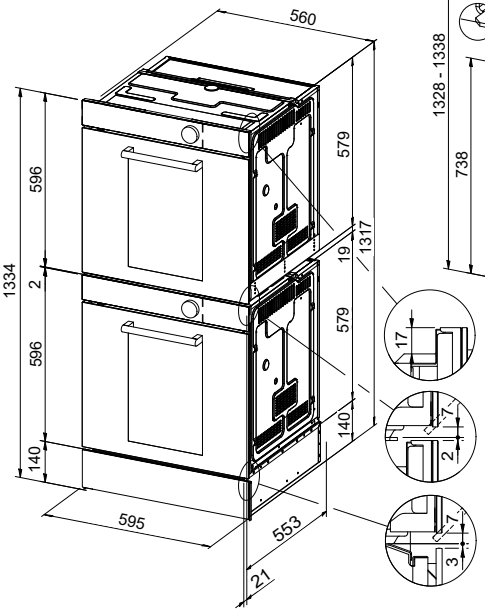
BO110 / BO210 / BO120 / BO220: 230V / 16A, Direktanschluss / Direct wiring / Raccordement électrique / Rollegamento elettrico[1]

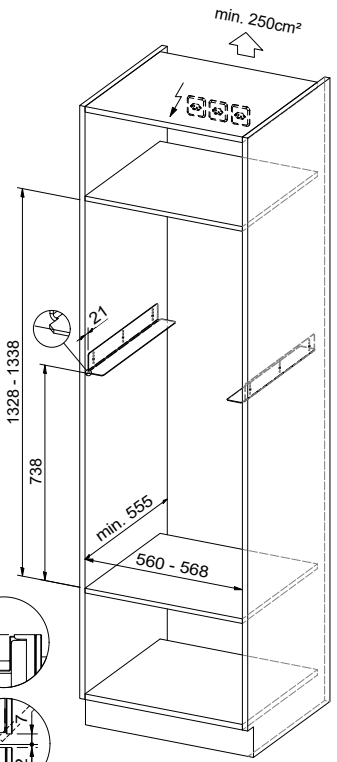
WS100 / WS200: 230V / 10A, T12, 1500mm

[1] Anschlusskabel Bauseits
Connecting wire on site
Câble de raccordement fourni par le client
Cavo di collegamento fornito da parte cliente









Für diese Dokumente und alle angebotenen Organisationsmittel wie auch für Vorschläge jeglicher Art behalten wir unsere Eigentums- und Urheberrechte vollumfänglich bei. Sie dürfen Dritten weder zugänglich gemacht noch anderweitig verwendet werden.

Art.Nr.: -	Zeichn.Nr.: 50.02-20.0016.00.10	Index: 00	fes	18.05.2020

Suter Inox AG
Schachenstrasse 20
CH-5116 Schinznach-Bad
Tel. +41 56 463 63 33
Fax +41 56 463 63 30
E-Mail: suter@suter.ch

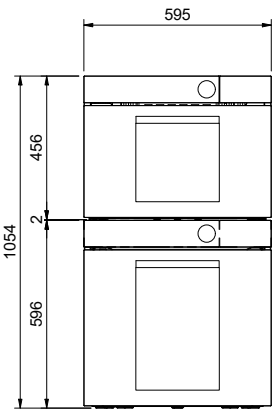
Samsung BO110 / BO210 / BO120 / BO220 und CS100 / CS200 - Gerätekombination

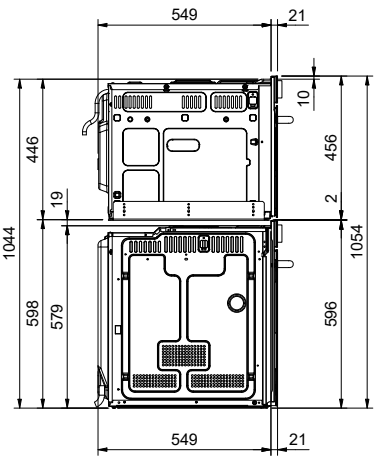
SUTER inox technik

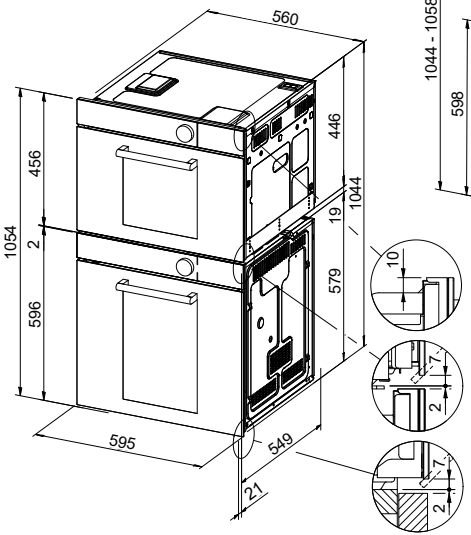
BO110 / BO210 / BO120 / BO220: 230V / 16A, Direktanschluss / Direct wiring / Raccordement électrique / Rollegamento elettrico[1]

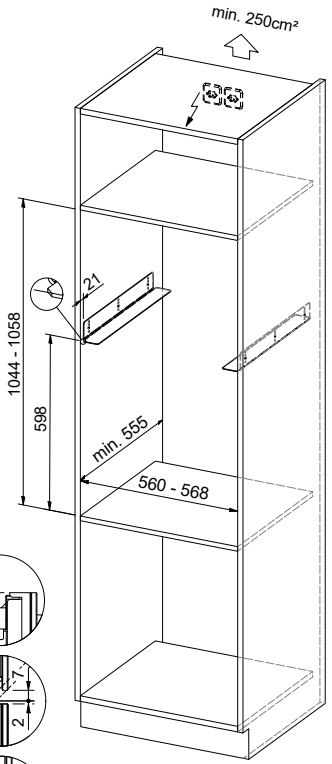
CS100 / CS200: 230V / 16A, Direktanschluss / Direct wiring / Raccordement électrique / Rollegamento elettrico, 1400mm

[1] Anschlusskabel Bauseits
Connecting wire on site
Câble de raccordement fourni par le client
Cavo di collegamento fornito da parte cliente









Für direkt/indirekt verursachte oder angedachte Folgeschäden/-kosten an den Fliesen nur Verkaufspreis übernehmen.
We only reimburse the sales price for direct/indirect consequential damages/costs to the tiles.

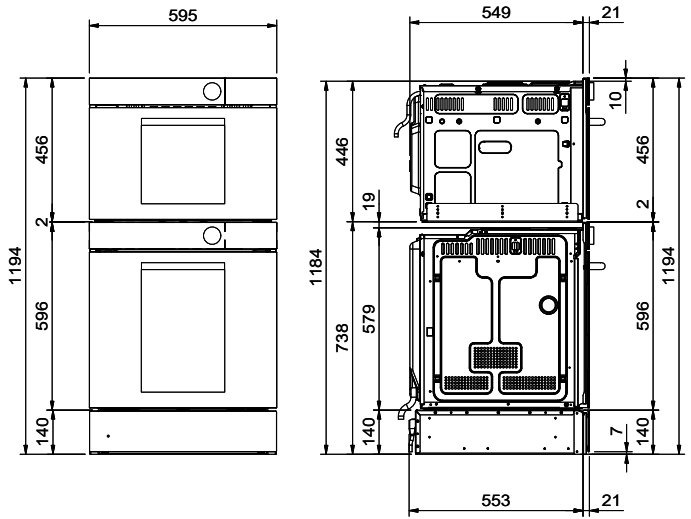
Art.Nr.: -	Zeichn.Nr.: 50.02-20.0016.00.09	Index: 00	fes	18.05.2020

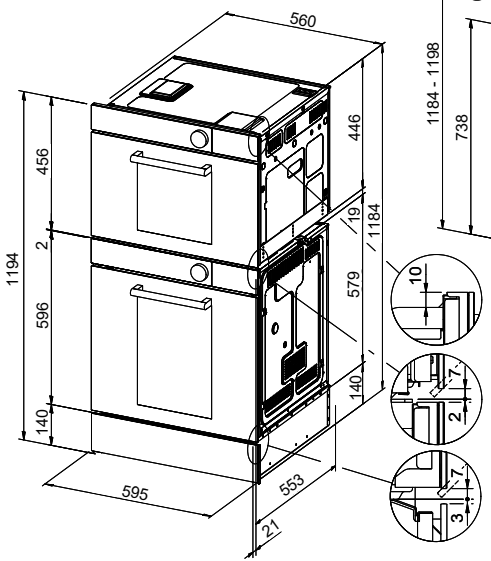
Suter Inox AG
Schachenstrasse 20
CH-5116 Schinznach-Bad
Tel. +41 56 463 63 33
Fax +41 56 463 63 30
E-Mail: suter@suter.ch

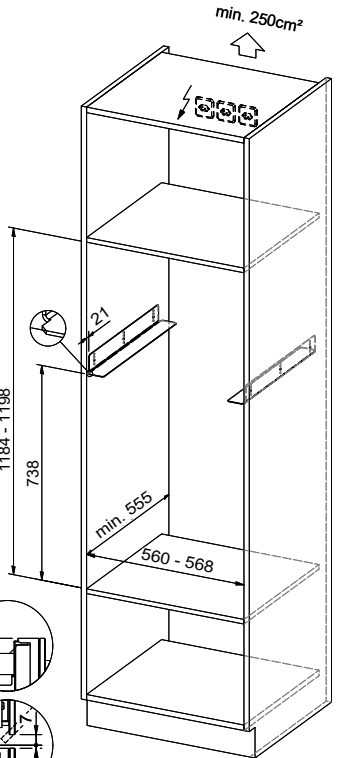
Samsung BO110 / BO210 / BO120 / BO220 und CS100 / CS 200 / WS100 / WS200 - Gerätekombination

SUTER inox technik

Bei Mehrgerätemontage übereinander: Berücksichtigen Sie bei der Planung der Elektroanschlüsse die jeweiligen Gerätespezifikationen.
Montage de plusieurs appareils l'un sur l'autre: veuillez tenir compte des spécifications de chaque appareil lors de la planification des raccordements électriques.
Montaggio in colonna di più apparecchi: nella pianificazione degli allacciamenti elettrici, attenersi alle specifiche dei rispettivi apparecchi.







Für diese Dokumente sind wir ausschließlich Eigentümer/Urheber und wir alle Rechte vor Verwertungen, Übersetzungen und Vervielfältigungen sind ohne unsere schriftliche Genehmigung nicht erlaubt. Verletzungen werden strafrechtlich verfolgt.

Art.Nr.: -	Zeichn.Nr.: 50.02-20.0016.00.12	Index: 00	fes	18.05.2020